DIMENSIONS					
MFH-E MODEL	A	B	L	DISCHARGE	
				W	H
300	12″	14″	32″	14″	8″
500	14″	18″	36″	18″	8″
750	18″	18″	36″	18″	10″
1500	18″	22″	36″	22″	10″
1800	18″	26″	36″	26″	10″
2000	18″	26″	36″	26″	10″

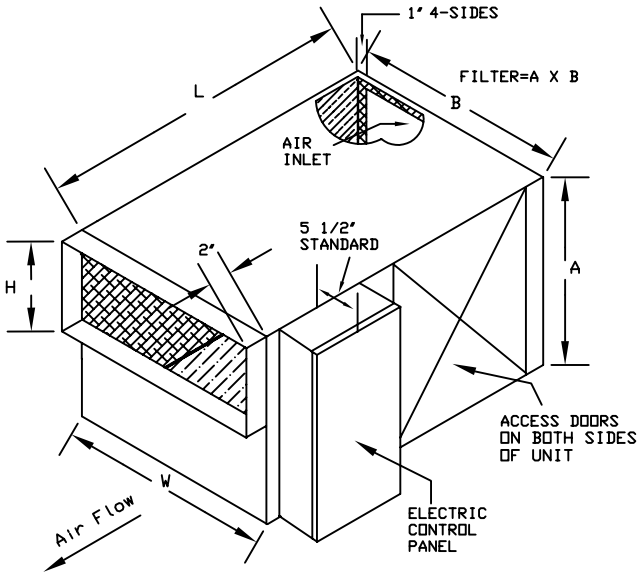

DIMENSIONS				
MFH-E MODEL	A	B	DISCH'GE W X H	L
3000	18	44	44 X 10	36
4000	18	52	52 X 10	36

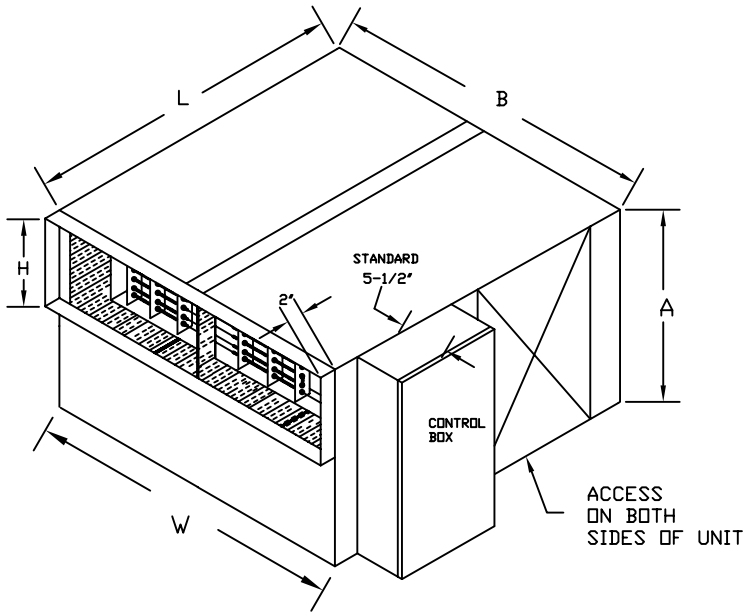
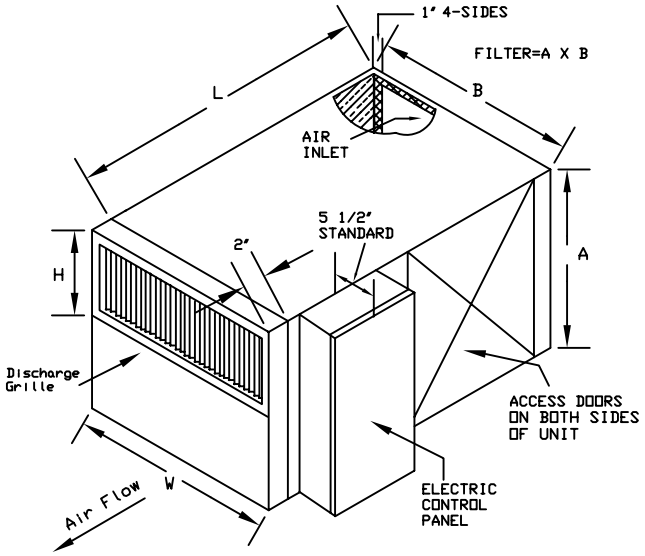
DIMENSIONS					
MFH-DG MODEL	A	B	L	DISCHARGE	
				W	H
500	14	18	36	18	10
750	18	18	36	18	12
1500	18	22	36	22	12
1800	18	26	36	26	12
2000	18	26	36	26	12